Die nächste Ausgabe erscheint am 15. Februar 1985

Sportliga-Verwaltung

Eine universelle Sportliga-Verwaltung ist dieses Mal das Listing des Monats. Die Anzahl der Mannschaften ist frei wählbar. Somit kann dieses Programm für viele Sportarten eingesetzt werden. Doch die reine Tabellenführung und -auswertung ist längst nicht alles. Auch Einzelereignisse von Spieltagen lassen sich verwalten, wobei eventuelle Nachholspiele kein Problem sind.

Wir bringen die Super-POKEs

Bei vielen Spielen ist es fast unmöglich, alle Stufen und Bilder durchzuspielen, da der Schwierigkeitsgrad rapide ansteigt. Für alle, die sich dennoch gerne einmal die höheren Levels ansehen möchten, bringen wir die Super-POKEs für Fort Apocalypse, Manic Miner, Shamus, Zeppelin, Hard Hat Mack und viele andere. Aber auch Adventure-Fans kommen wieder einmal auf ihre Kosten, nämlich mit Tips und Lösung zu »Enchanter« und »Aztec Tomb Part 1«.

Vokabeltraining mit dem Computer

Auf dem Software-Markt werden viele Vokabellernprogramme angeboten. Dahinter verbergen sich oft nur einfache Abfrageprogramme, bei denen der Lerneffekt sehr gering erscheint. Welche Programme sich für wen eignen, haben wir getestet.

Top-Messe

Die Consumer Electronics Show in Las Vegas ist für alle, die sich für Heimcomputer interessieren, weltweit die Messe schlechthin. Wir sind für Sie dabei, um festzustellen, welche neue Systeme für das Jahr 1985 von Commodore zu erwarten sind und welche neuen Programme für den C 64 entwickelt wurden.

Außerdem...

— sieben lehrreiche Kurse für Anfänger und Profis
— zahlreiche Listings zum Abtippen
— und wieder viele Tips & Tricks für VC 20 und C 64

Textverarbeitung

Zwei neue Programme versprechen eine komfortable Textverarbeitung: »Homeword« und »Totl. Text«. Das letztere soll mit fast allen 80-Zeichen-Karten zusammenarbeiten. Wie gut sind die neuen Programme, setzen Sie gar einen neuen Qualitätsstandard?

Schaltplanentwurf am Computer

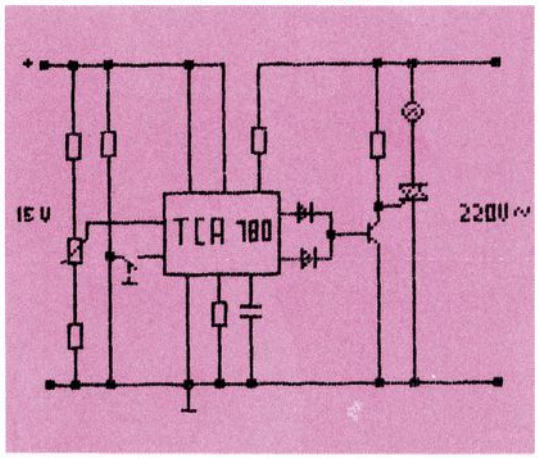

Mit diesem menügesteuerten Grafikprogramm für den VC 20 und MPS 801-Drucker wird der Entwurf elektrotechnischer und elektronischer Schaltpläne zum Vergnügen. Eine Vielzahl von Symbolen ist bereits vordefiniert und kann beliebig eingesetzt werden. Natürlich kann man auch eigene Zeichen entwerfen und den Anwendungsbereich des Programms damit ganz erheblich erweitern.

Alles über Schnittstellen

Die Zahl an Schnittstellen für den C 64, wie IEEE 488 (IEC), RS 232 und Centronics, ist im letzten Jahr stark angestiegen. Ein Grund dafür, Ihnen das Angebot am Markt, anhand einer ausführlichen Marktübersicht mit vielen Tests, vorzustellen. Neben den Interfaces von »Interpod« und »Cardco« werden noch viele andere Schnittstellen unter die Lupe genommen.